# Hodinové sekundové strojky PSV2000

*Sekundové podružné strojky jsou určené pro venkovní hodiny s velikostí číselníku až do průměru 1200 mm.*

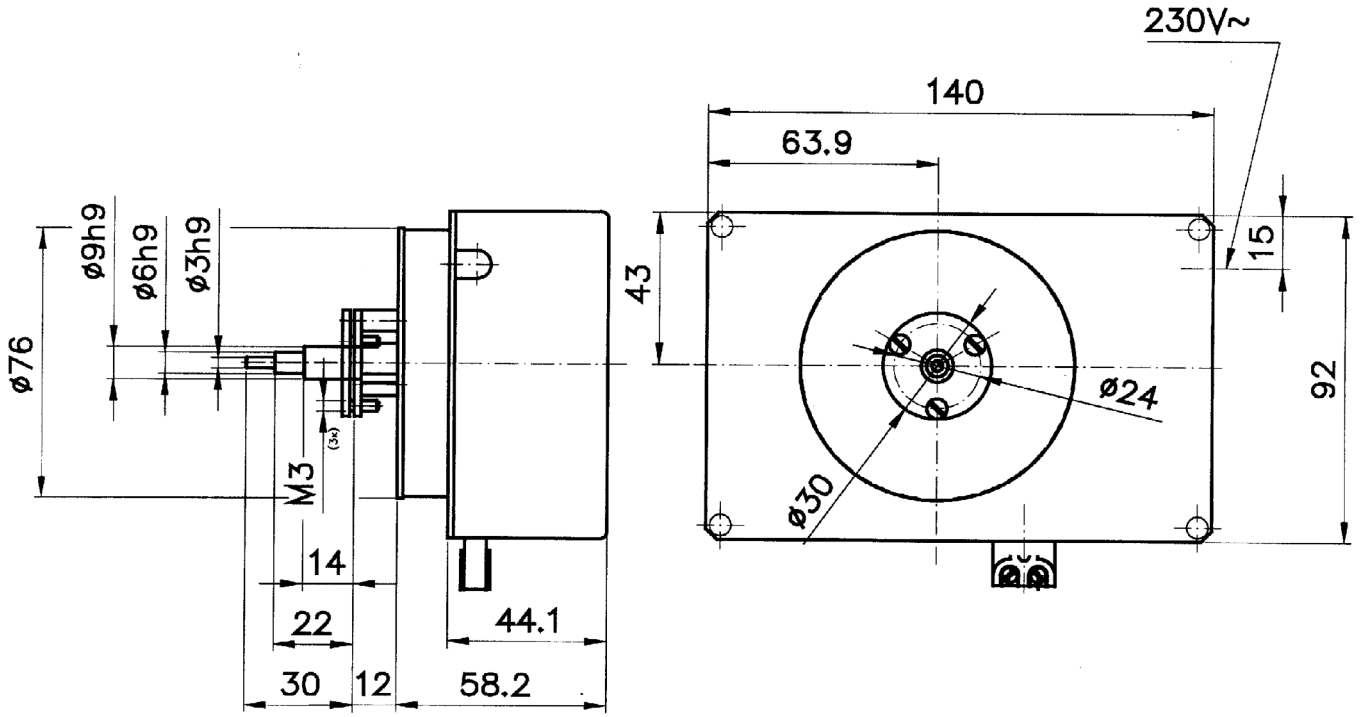


- Cévový převod minutové ručky zaručuje stabilitu časové informace (převod je samosvorný)
- Jsou řízeny polarizovanými minutovými (nebo u typu PSPV2000 půlminutovými) impulsy přivedenými linkou z hlavních hodin (systémy jednotného času)
- Sekundovou ručku pohání synchronní motorek napájený ze sítě 230V / 50Hz
- Pohon sekundové ručky je synchronizován minutovým impulsem z linky podružný hodin
- K lince podružných hodin jsou připojeny pomocí speciálního dvoupólového konektoru dodávaného výrobcem, který umožňuje snadnou změnu polarity řídících pulsů
- jsou připevněny k číselníku pomocí tří šroubů přes kruhové desky

ISO 9001:2015 certifikát ČSN EN